Der digitale Produktkatalog von CADENAS als strategisches Vertriebs- und Marketingtool bei der ERO-Führungen GmbH

Agenda

- kurze Vorstellung der ERO-Führungen GmbH
- ERO-Produktportfolio
- Evolution des eCATALOGs bei ERO
- Einsatz des ERO-eCATALOGs

Vorstellung ERO-Führungen GmbH

- Ihr Spezialist für Lineartechnik und Automatisierung

Vorstellung ERO-Führungen GmbH

- unsere Branchen:
  - Industrieautomation
  - Laseranwendungen
  - Medizintechnik
  - Betriebsmittelbau
  - Messtechnik
  - Robotik
  - Additive Fertigung/3D-Druck
  - Verpackungstechnik
  - Forschungsprojekte
  - Luft- und Raumfahrt
  - Halbleiterindustrie
  - Lebensmittelindustrie
  - Abricht- und Profiliertechnik
  - Retrofit alter Maschinen
  - Sondermaschinen
  - und viele weitere

Vorstellung ERO-Führungen GmbH

- Gegründet 1963

Vorstellung ERO-Führungen GmbH

- 59 Mitarbeiter

Vorstellung ERO-Führungen GmbH

- Produktion, Konstruktion, Verwaltung, Montage an einem Standort

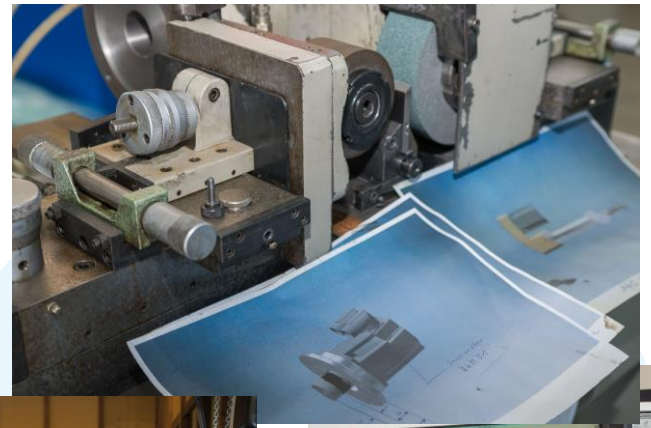

ERO-Produktportfolio

- Führungsschienen

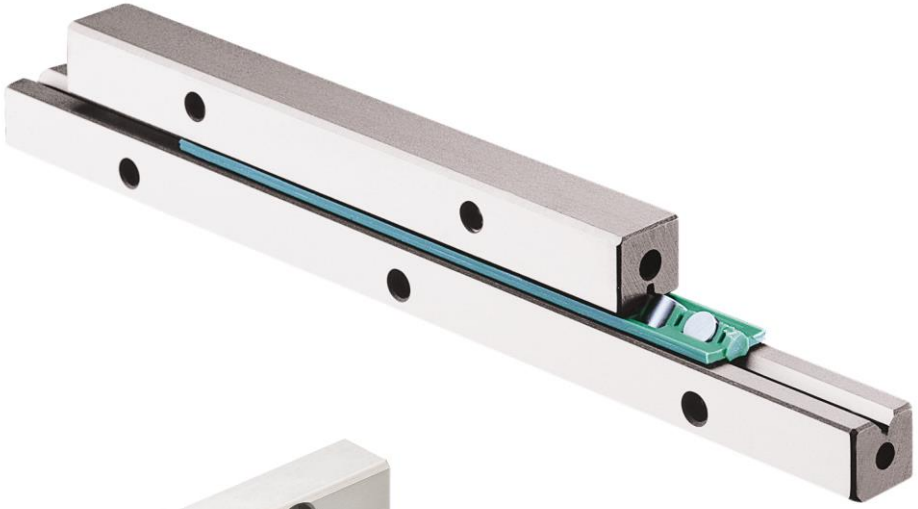

ERO-Produktportfolio

- Schlittenführungen

ERO-Produktportfolio

- motorische Schlittenführungen

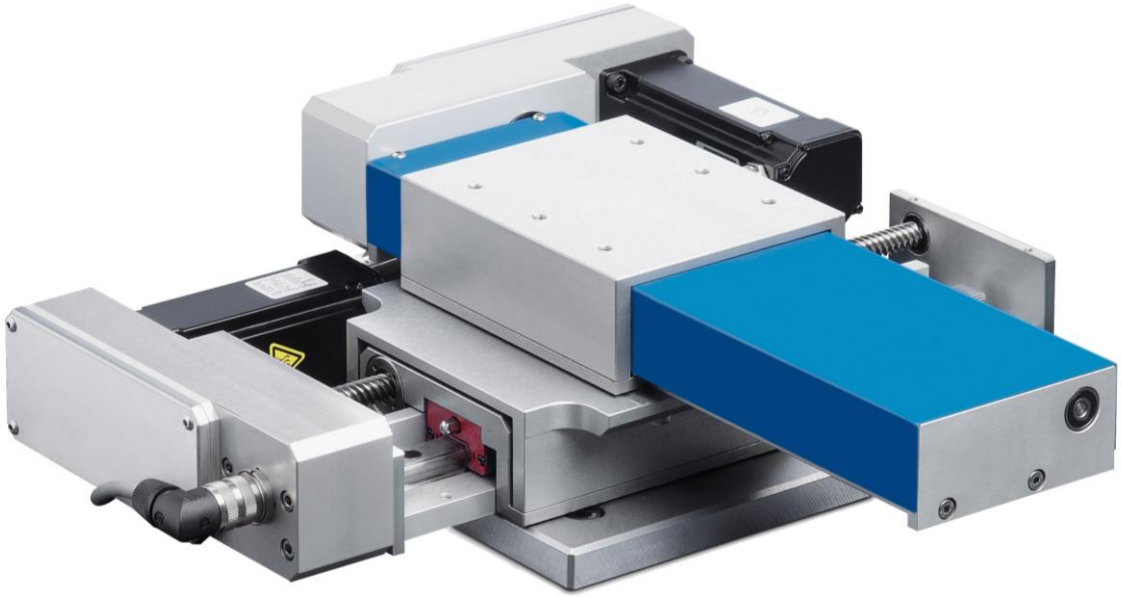

ERO-Produktportfolio

- Linearachsen

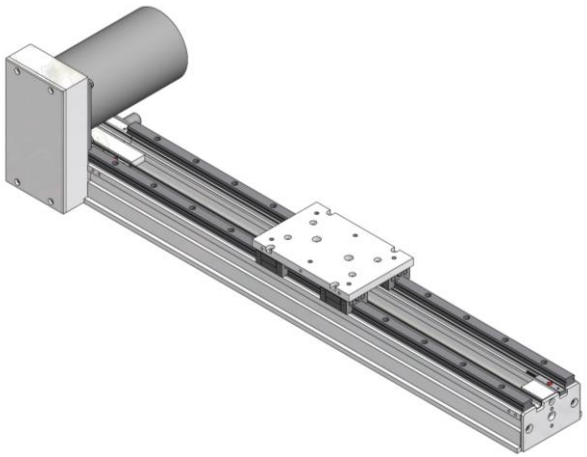

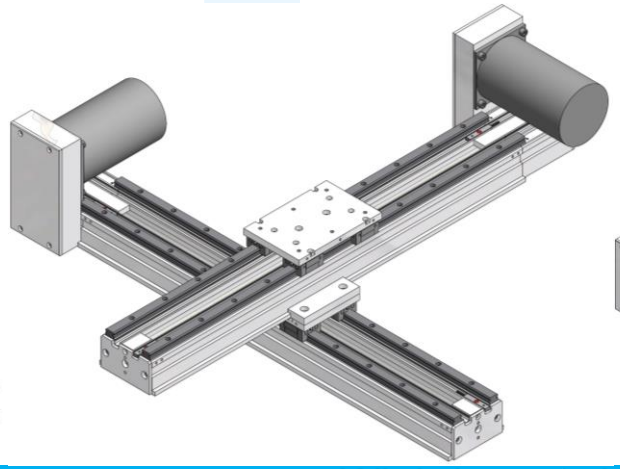

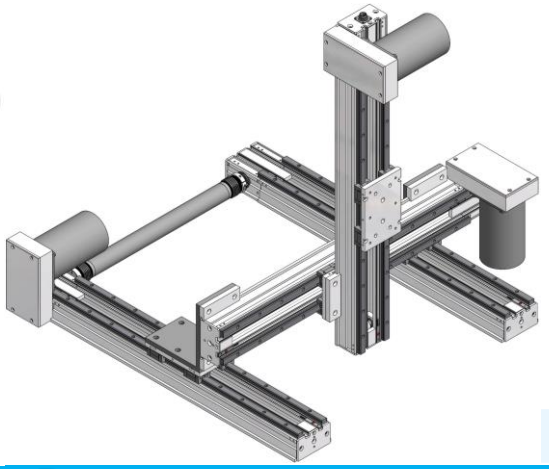

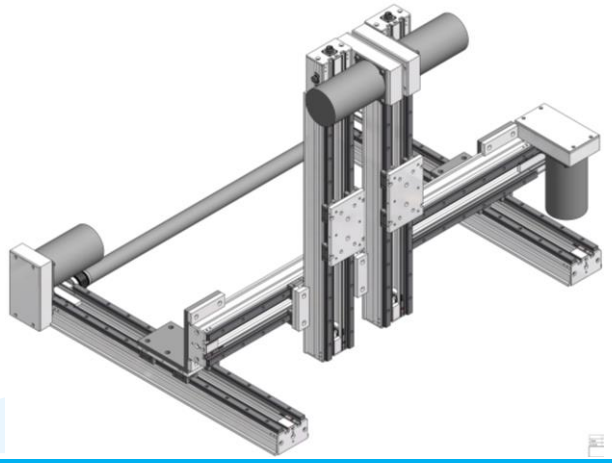

ERO-Produktportfolio

- Verstellschlitten

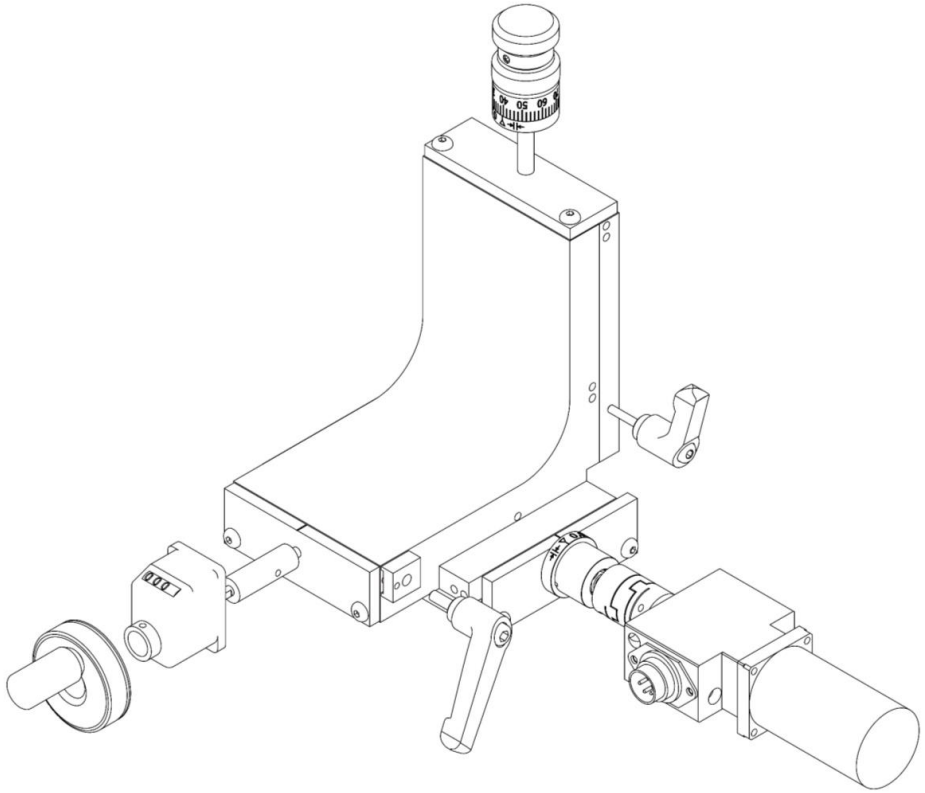

ERO-Produktportfolio

- höhenverstellbare Schlittenführungen

ERO-Produktportfolio

- Goniometertische

ERO-Produktportfolio

- Rundtische und Drehteller

ERO-Produktportfolio

- Sondermaschinenbau

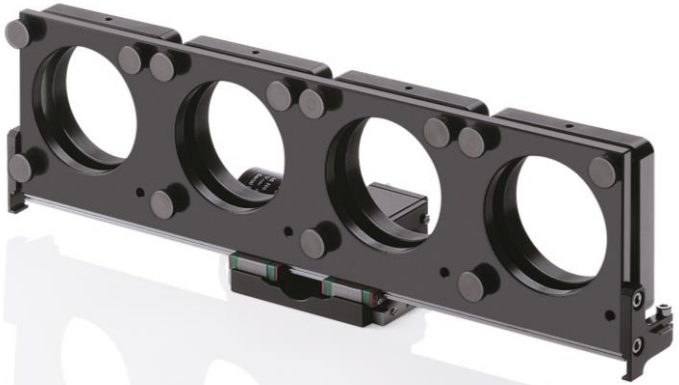

ERO-Produktportfolio

- Besonderheiten
  - hohe Verfügbarkeit und kurze Lieferzeiten
  - sowohl Standard- als auch Sonderausführungen ab Stückzahl 1
  - hohe Präzision und Qualität
  - sehr viele Kombinationsmöglichkeiten innerhalb des ERO-Baukastens

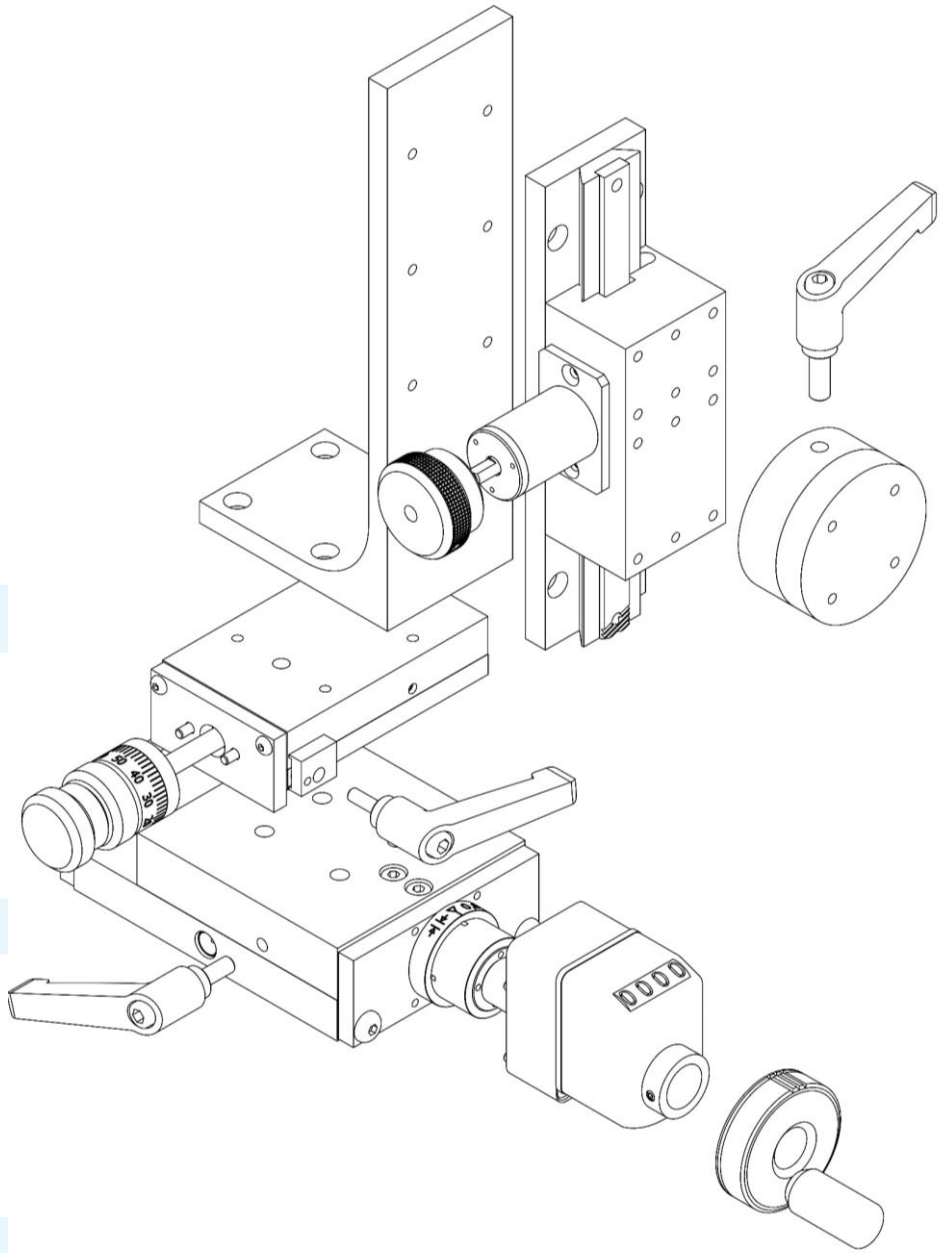

ERO-Produktportfolio

- Besonderheiten
  - hohe Verfügbarkeit und kurze Lieferzeiten
  - sowohl Standard- als auch Sonderausführungen ab Stückzahl 1
  - hohe Präzision und Qualität
  - sehr viele Kombinationsmöglichkeiten innerhalb des ERO-Baukastens
  - **viele Standard-Optionen zur Konfiguration der verschiedenen ERO-Produkte**

ERO-Produktportfolio

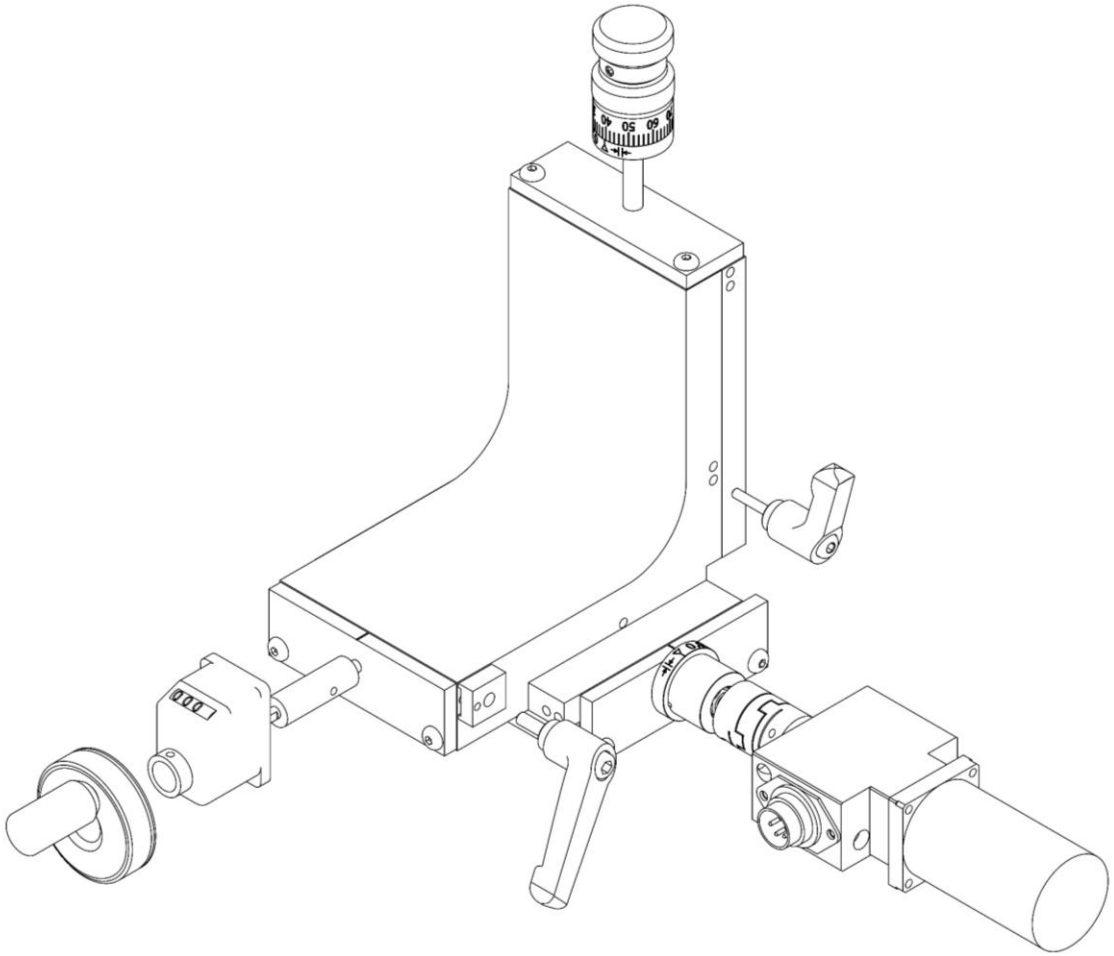

Evolution des eCATALOGs bei ERO

- Beginn der Zusammenarbeit mit CADENAS vor knapp 20 Jahren

- ursprüngliches Ziel:
  - einfache Verfügbarkeit von CAD-Daten für Bestandskunden

- Vorgehen
  - Standard der oft nachgefragt wurde
  - Kundenwünsche -> implementiert

Evolution des eCATALOGs bei ERO

- Folgen der ursprünglichen Strategie:

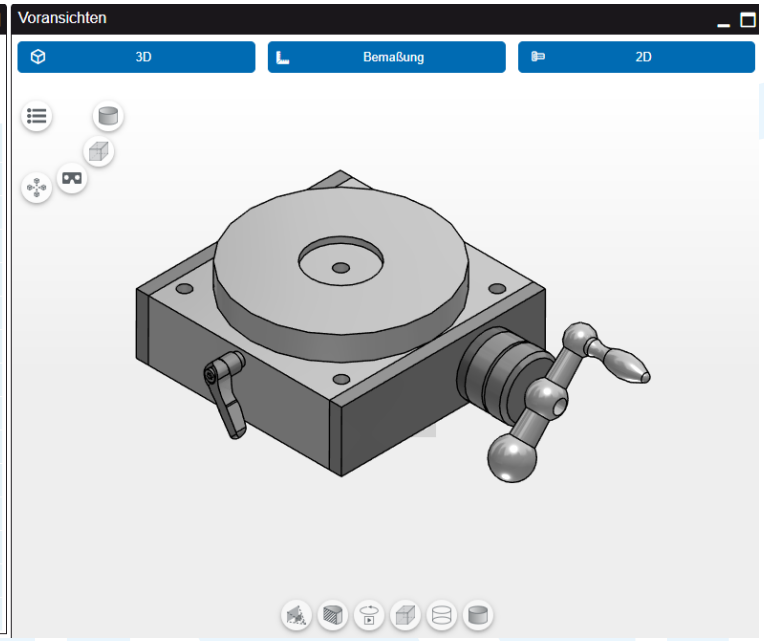

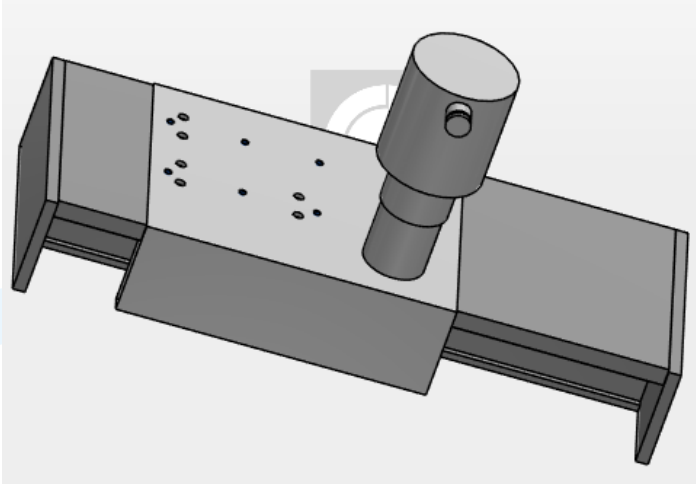

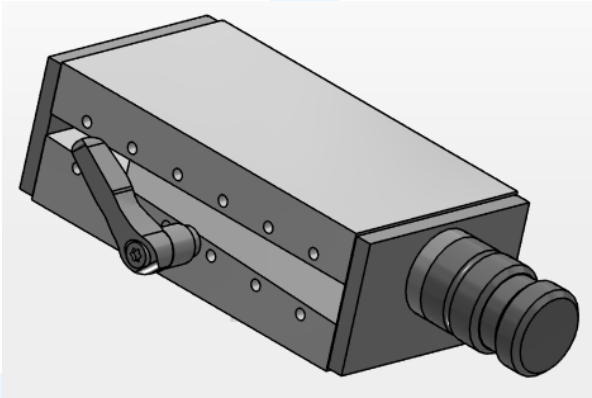

Evolution des eCATALOGs bei ERO

- ERO-eCATALOG-Ziele:
  - einfache Verfügbarkeit von Standard-CAD-Daten für Bestandskunden
  - Gewinnung von Neukunden über den eCATALOG
  - Begeisterung über die Vielfältigkeit und Flexibilität der ERO-Produkte

- Vorgehen
  - komplettes ERO-Standard-Portfolio in den eCATALOG implementieren
  - Einbindung der Konfiguratoren auf www.ero-fuehrungen.de
  - mit Hilfe der Konfiguratoren die Möglichkeiten mit ERO-Produkten demonstrieren (Außendienst, Messen, …)